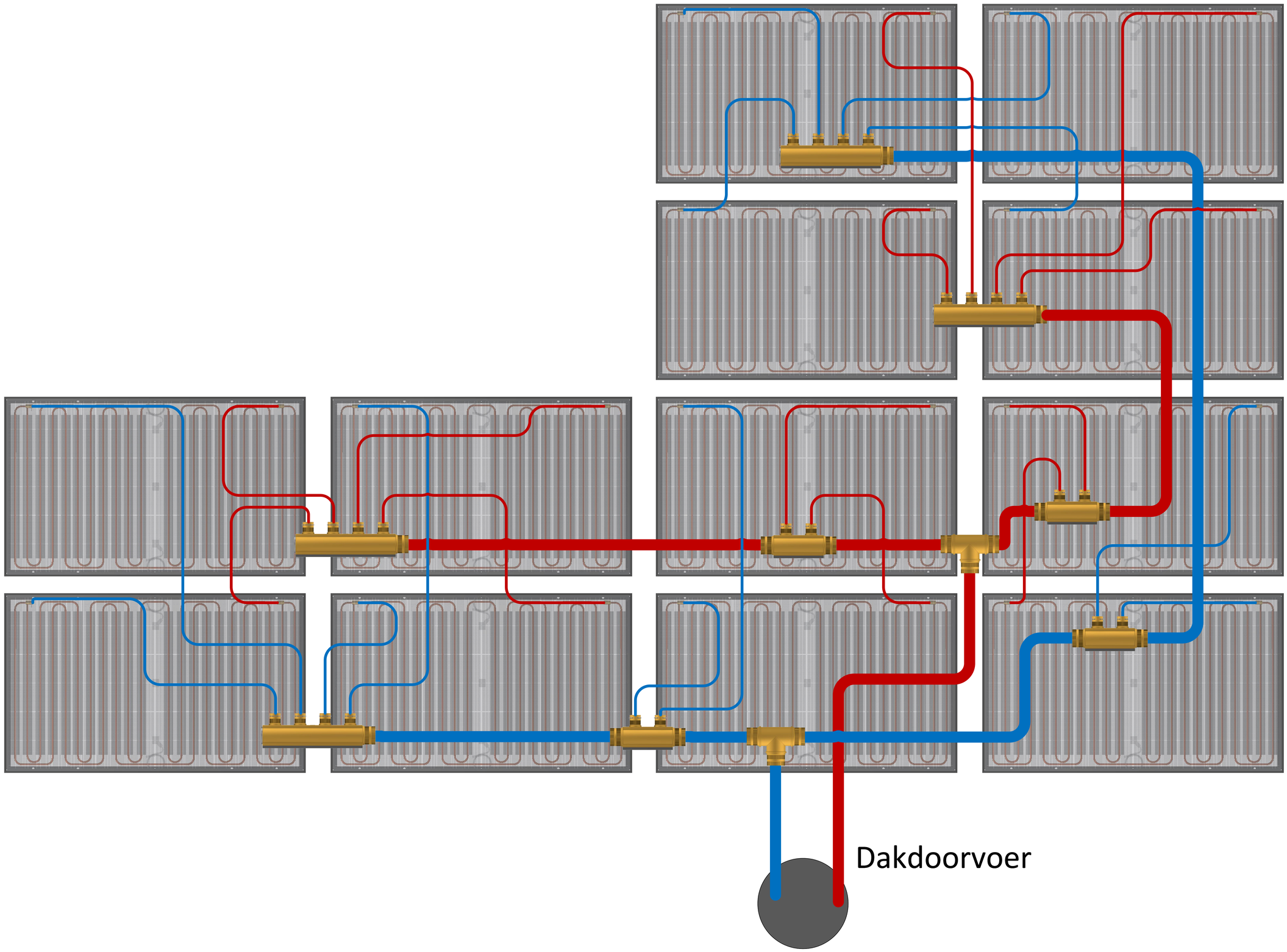
Dakdoorvoer